Cucine dual fuel (911 mm)

Modello ICBDF36650/S/P

cucina 6 fuochi

Modello	Euro Iva esclusa
ICBDF36650/S/P (gas naturale)	€ 15.100
ICBDF36650/S/P-LP (gas liquido)	€ 15.100

Caratteristiche

Larghezza	911 mm
Altezza (alla superficie di cottura)	927 mm
Profondità	749 mm
Potenza bruciatori	(4) 4,5 kW- 0,3 kW 1) 5,3 kW- 0,3 kW (1) 2,7 kW- 0,1 kW
Peso lordo	214 kg
Classe energetica forno	A

Caratteristiche forno a doppia ventilazione

Volume interno	178 l
Dimensioni interne:	
Larghezza	793 mm
Altezza	444 mm
Profondità	508 mm

Dati per allacciamento

Alimentazione monofase	220-240 V 50-60 Hz
Assorbimento	4,6 kW-20 A
Collegamento elettrico diretto con cavo	3 x 4 mmq
Potenza/pressione gas naturale	26 kW-25 mbar
Potenza/pressione gas liquido (LP)	1632 g/h-37 mbar
Alimentazione trifase	380-415 V 50 Hz
Assorbimento	4,4 kW-20 A
Collegamento elettrico diretto con cavo	5 x 4 mmq

Uscita 1/2" NPT (UNI 7/1-14) maschio
Predisporre tubo gas ø 19 mm

Dimensioni ingombro

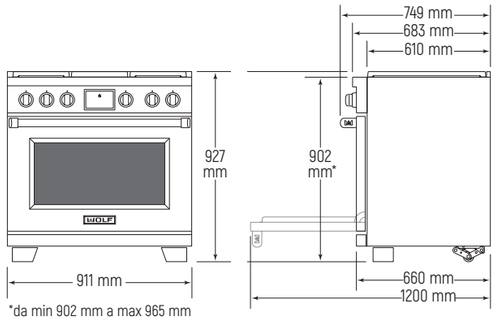

*da min 902 mm a max 965 mm

Accessori

Descrizione	Codice	Euro Iva esclusa
Griglia telescopica estraibile su guide	9022538	€ 295
Griglia interna	9022540	€ 150
Sonda termometrica	823261	€ 120
Panno in microfibra	CLEANCLOTHPK	€ 18
A. Griglia di supporto per pentola Wok	9042311	€ 175
B. Kit disidratazione	9034726	€ 310
C. Kit pietra pizza (griglia, pietra e pala per la pizza)	9016697	€ 400
D. Teglia grande blu cobalto	823269	€ 120
E. Teglia multifunzione	819377	€ 110
F. Teglia multifunzione completamente estraibile su guide	9029360	€ 400

Kit manopole

Kit manopole inox	9026006	€ 280
Kit manopole rosse	9039706	€ 280
Kit manopole nere	9026003	€ 280
Kit manopole titanio	9056326	€ 280
Kit manopole ottone	9056322	€ 280

Un kit di manopole rosso Wolf complete di ghiere in acciaio viene fornito insieme al piano cottura.
Sono disponibili su richiesta le manopole nere, inox, titanio e ottone.

Alzate posteriori in acciaio inox

Alzata posteriore da 127 mm	9016119	€ 430
Alzata posteriore da 254 mm*	9016120	€ 510
Alzata posteriore da 508 mm con ripiano	9016121	€ 1.000

***Nota bene:** predisporre un'alzata minima di 254 mm per installazioni contro pareti non ignifughe.

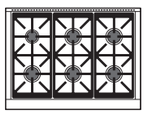

ICBDF36650/S/P

Vano incasso installazione in battuta

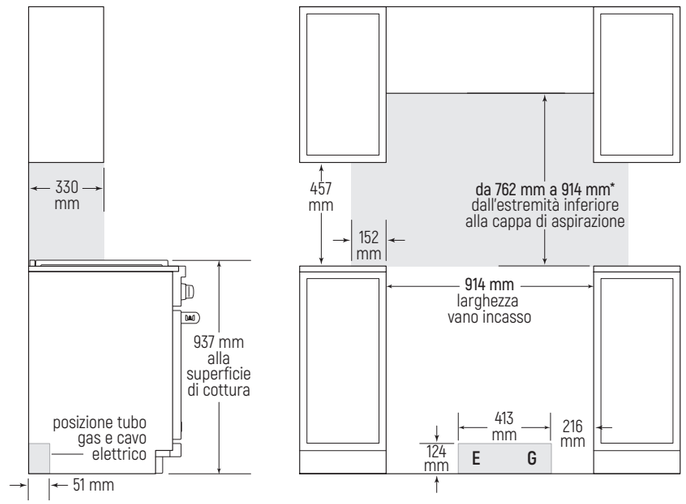

vista laterale

vista frontale

Note importanti:

Le aree ombreggiate indicano la distanza minima richiesta tra la cucina e qualsiasi superficie infiammabile; nessun materiale infiammabile deve essere posizionato in queste aree.
Per installazioni a isola lasciare almeno 305 mm di spazio tra la parte posteriore della cucina ed eventuale materiale combustibile posizionato sul piano di lavoro.

(*) Distanza minima di 914 mm tra il piano di lavoro ed un pensile nel caso in cui non venga installata una cappa di aspirazione.