Frigorifero/Freezer linea Pro in acciaio inox (1219 mm)

Modello ICBPRO4850

frigorifero/freezer con ice maker
da incasso o freestanding

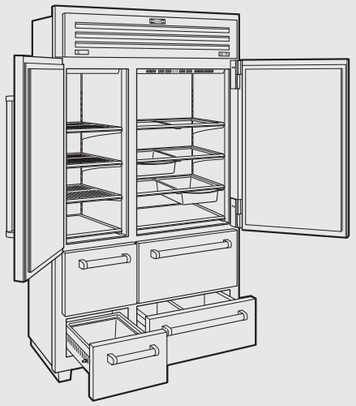

Modello	Euro Iva esclusa
ICBPRO4850 Acciaio	€ 29.300

Caratteristiche

Larghezza	1219 mm
Altezza	2134 mm
Profondità porta esclusa	657 mm
Spessore porta inox maniglia esclusa	90 mm
Spessore porta inox maniglia inclusa	150 mm
Volume lordo frigorifero	566 l
Volume netto frigorifero	523 l
Volume lordo freezer	363 l
Volume netto freezer	334 l
Peso lordo	390 kg
Classe energetica	F
Rumorosità	36 dBA
Consumo medio annuo	526 kWh

Sistema di illuminazione a led soft-on ad intensità regolabile

Frigorifero (porta destra e due cassetti)
3 Ripiani in vetro regolabili a tenuta stagna (L 600 mm x P 470 mm)
1 Ripiano scorrevole in vetro con sistema di blocco contenitori non regolabile in altezza
2 Vaschette inox salvaspazio
2 Cassetti frigo di cui uno superiore ad alta umidità con coperchio in vetro
1 Set divisori interni cassetto
Filtro acqua
Sistema purificazione aria

Freezer (porta sinistra e due cassetti)
3 Ripiani in griglia acciaio regolabili (L 400 mm x P 470 mm)
1 Ripiano in acciaio fisso
2 Cassetti
Fabbricatore di ghiaccio automatico con contenitore acciaio amovibile

Produzione di ghiaccio in 24 ore	1,8/2,7 kg
Max Ice in 24 ore	2,7/3,6 kg
Capacità contenitore ghiaccio	3,6 kg

Dati per allacciamento

Alimentazione	220-240 V 50-60 Hz
Assorbimento	0,44 kW-16 A
Pressione acqua	2,4-8,3 bar
Cavo di collegamento elettrico in dotazione con spina schuko	1500 mm
Tubo allacciamento idrico in teflon in dotazione Ø 6 mm	4000 mm

Dimensioni ingombro

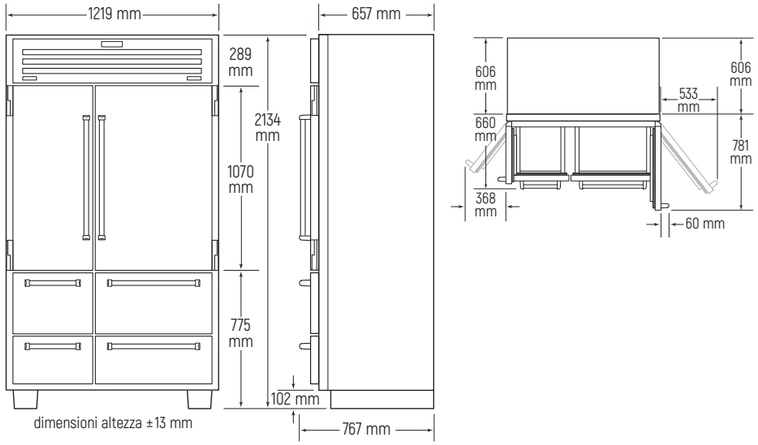

dimensioni altezza ±13 mm

Accessori

Descrizione	Codice	Euro Iva esclusa
Kit divisori cassetto frigorifero	9055913	€ 310
A. Cartuccia purificazione aria	7042798	€ 100
B. Filtro acqua	4204490	€ 100
C. Porta uova	7007506	€ 70
D. Contenitore estraibile frigorifero	9063857	€ 350
Panno in microfibra	CLEANCLOTHPK	€ 18

Kit freestanding

Descrizione	Codice	Euro Iva esclusa
Pannello laterale 2032 mm	9013058	€ 1.390
Top	9013057	€ 575
Zoccolo inox	9013060	€ 225

A

B

C

D

Vano incasso installazione in battuta

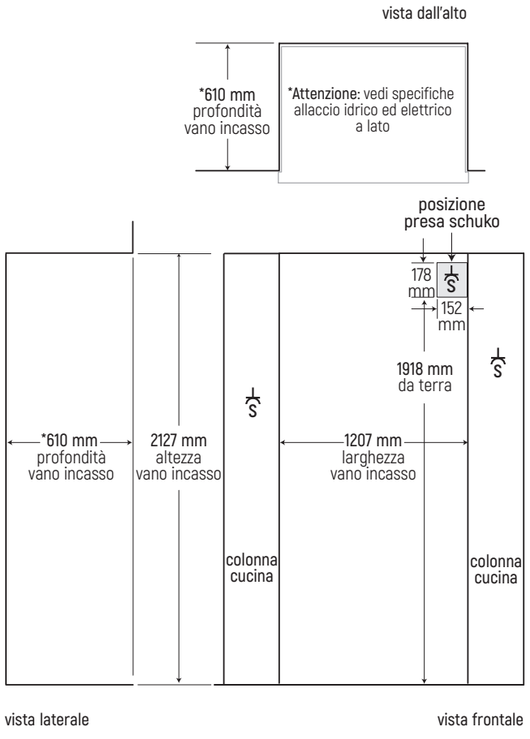

Specifiche allacciamenti

Allacciamento idrico

Predisporre **rubinetto carico acqua** dedicato da 1/2" maschio, in una zona facilmente accessibile, **non dietro al frigorifero**. Collegare il rubinetto al frigorifero con il tubo di teflon in dotazione (lunghezza 4 metri, Ø 6 mm).

Sotto **esempio d'installazione con rubinetto** di carico dell'acqua posizionato **nella colonna a destra del vano incasso**.

vista frontale

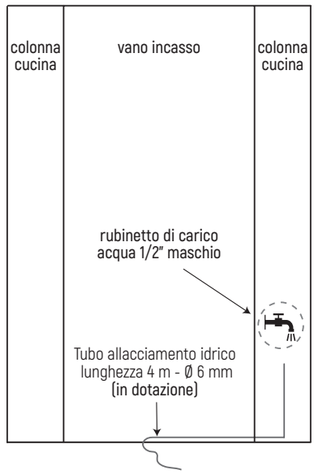

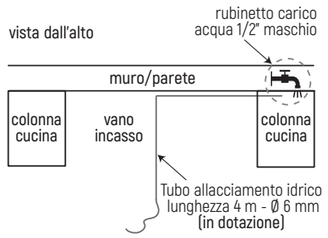

Allacciamento elettrico

Predisporre **una presa schuko (S) dietro al frigorifero all'interno dell'area ombreggiata. In alternativa** è possibile posizionare la presa **in una delle colonne adiacenti (zona ispezionabile)**, tenendo in considerazione che la lunghezza del cavo elettrico è di 1,5 metri a partire dall'area ombreggiata.