LAVASTOVIGLIE ADORA CON VAPORE V6000 EXTRA HEIGHT CON TERZO CESTELLO

A Efficienza asciugatura

A Livello sonoro

A↑G C

Codice	Descrizione	Iva Esclusa	Iva Inclusa
AS6T6GBHVI	LAVASTOVIGLIE ADORA V6000	€ 3.100,00	€ 3.782,00
4112000008	Extra Height		

Per apertura senza maniglia e senza gola, acquistare il kit "Knock to door" della marca Hettich modello EASYS/92 10848

Dimensioni
845-961 × 596 × 550 mm (AxLxP) - P 572 con pannello da 22 mm

Caratteristiche
Peso lordo/ peso netto: 53/51 kg
Rumorosità 38 dB(A)
Nuovo display LCD multilingue in vetro nero con funzione pulizia (10'')
14 coperti
12 programmi
Sistema anti allagamento/sicurezza bambini
Opzione pastiglie "all-in-one"
Apertura automatica della porta
Cestelli con guide SoftSlide montate su cuscinetti a sfera
Partenza ritardata fino a 24 ore
Mezzo carico/Asciugatura+/Risciacquo+
Illuminazione interna led regolabile - FunctionLight
Serbatoio recupero acqua ultimo risciacquo con sensore di torbidità
Possibilità di allaccio acqua calda (risparmio fino al 90 % di energia)
Consumo d'acqua: da 5 litri
Getto acqua su 3 livelli
Puro design (cerniera con movimento 3D)
EcoStandby

Esclusive V-ZUG

SteamFinish (finitura vapore)
Programma Sprint 20 minuti (55°C)
Party (5 lavaggi bicchieri consecutivi di 11 minuti a 55°C)
Silenzioso 37 dB(A) (60°)
Programma fonduta/raclette (65°C)
Giornaliero breve 47 minuti (60°C)
Optistart (avviamento ritardato intelligente)
Ecomanagement (controllo consumi)
V-ZUG Home

Programmi
Eco (50°C)
Automatico (60°C)
Intensivo (65°C)
Bicchieri (45°C)
Igiene (70°C)
Cura lavastoviglie con risciacquo serbatoio (70°C)
Prelavaggio

Dotazione
Cestello ErgoPlus per posate e piccolo cestello per cucchiaini
Cestello superiore totalmente estraibile e regolabile (2-4 cm): 3 ripiani, 4 porta bicchieri ribaltabili, scomparto bicchieri alti
Cestello inferiore: 4 rastrelliere abbassabili, zona MultiFlex completamente ribaltabile per teglie di grandi dimensioni
SpineEasy (per vasi, caraffe e bicchieri)

Allacciamento elettrico
In dotazione cavo elettrico lunghezza 1,5 metri con spina schuko
Predisposizione presa collegamento schuko
Alimentazione monofase (220-240 V/50 Hz)
Assorbimento 3,2 kW/16 A
Alimentazione trifase (380-415 V - 3N/50 Hz), contattare Frigo2000

Dimensioni prodotti/vano incasso

Installazione sottopiano

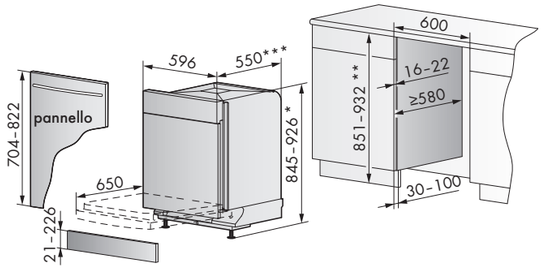

NOTE IMPORTANTI:
*max. 961 mm se viene utilizzata anche la seconda base di supporto grigia; 845 mm con base bianca e piedini abbassati (24 mm); 926 mm con base bianca e piedini alzati (81 mm).

**max. 967 mm se viene utilizzata anche la seconda base di supporto grigia; se non viene utilizzata alcuna base di supporto l'altezza minima della lavastoviglie è di 821 mm.

***572 mm con pannello spessore 22 mm.

LE MOLLE IN DOTAZIONE SUPPORTANO PANNELLI FINO A 7,5 KG
Per installare pannelli di peso o superiore vedi pag. 139

Installazione basi di supporto

Tutte le lavastoviglie V-ZUG, sono dotate di due basi di supporto che possono essere utilizzate insieme o separatamente in base all'altezza del vano incasso:

BASE BIANCA con regolazione piedini
BASE GRIGIA con altezza fissa

In base all'altezza richiesta la lavastoviglie può essere installata su entrambe le basi (altezza massima), sulla sola base bianca (altezza intermedia) oppure direttamente sul pavimento senza l'utilizzo delle basi (altezza minima) utilizzando la piastra di supporto W83583.

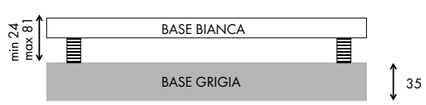

Dimensioni prodotti/vano incasso

Installazione a colonna

Piastra di supporto per installazione a colonna

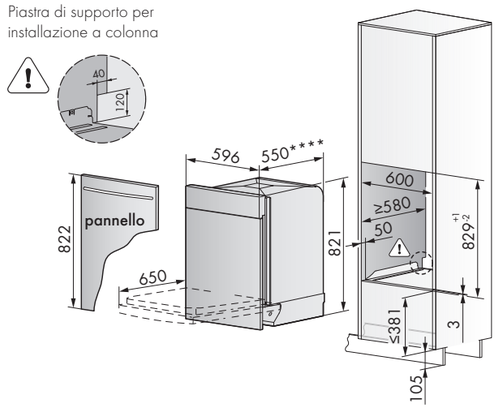

****572 mm con pannello spessore 22 mm

Disposizione del carico

Vista frontale

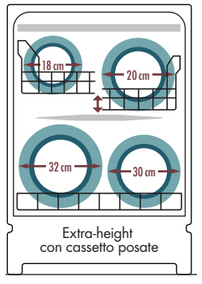

Kit molle rinforzate

Accessori da ordinare separatamente:

Codice	Descrizione	Iva Esclusa	Iva Inclusa
W84604	Kit molle rinforzate*	€ 80,00	€ 97,60
W83583	Piastra supporto installazione a colonna senza basi**	€ 49,00	€ 59,78
1011228	Freno apertura porta***	€ 69,00	€ 84,18
1015132	Cestello bicchieri piccolo	€ 264,00	€ 322,08
1013007	Cestello bicchieri grande	€ 264,00	€ 322,08

LE MOLLE IN DOTAZIONE SUPPORTANO PANNELLI FINO A 7,5 KG

I dati sopra riportati fanno riferimento ad un pannello dallo spessore di 22 mm.

*Da ordinare in caso di installazione di pannelli con peso compreso tra 7,5 e 9 kg.

**Per installazioni a colonna non utilizzare le basi di supporto fornite ma ordinare l'apposita piastra di supporto; per installazioni sottopiano altezza vano 829 mm, non utilizzare le basi di supporto fornite ma ordinare l'apposita piastra di supporto: la lavastoviglie installata senza basi non avrà la possibilità di regolazione dei piedini.

***Da ordinare in caso di installazione di pannelli spessi e soprattutto disuniformi (es. strutture a telaio o lastre di vetro applicate), per stabilizzare ulteriormente la porta in posizione.

Cestello bicchieri grande

Il cestello grande sostituisce totalmente il cestello inferiore

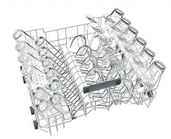

Cestello bicchieri grande
per lavare fino a:
11 calici da vino rosso:
Ø 8,5 x h. 27 e 23 cm
13 calici da vino bianco:
Ø 6,5 x h. 23 cm
12 calici da vino champagne:
Ø 5,5 x h. 23 cm

Cestello bicchieri grande e cestello superiore
per lavare fino a:
18 calici da vino bianco
21 calici da vino rosso
21 calici da champagne

Cestello bicchieri piccolo

Cestello bicchieri piccolo
per lavare fino a:
4 calici da vino rosso:
Ø 8,5 x h. 27 e 23 cm
5 calici da vino bianco:
Ø 6,5 x h. 23 cm
6 calici da vino champagne:
Ø 5,5 x h. 23 cm

Cestello bicchieri piccolo e cestello superiore
per lavare fino a:
13 calici da vino bianco
11 calici da vino rosso
15 calici da champagne