LAVASTOVIGLIE ADORA V4000 ALTEZZA STANDARD

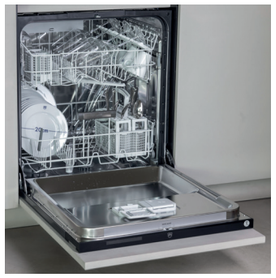

A Efficienza asciugatura
B Livello sonoro
A–G C

Codice	Descrizione	Iva Esclusa	Iva Inclusa
AS4T6HVI 4111200008	LAVASTOVIGLIE ADORA V4000 altezza standard	€ 1.880,00	€ 2.293,60

Per apertura senza maniglia e senza gola, acquistare il kit "Knock to door" della marca **Hettich modello EASYS/92 10848**

Dimensioni
780-896 × 596 × 550 mm (AxLxP) - P 572 con pannello da 22 mm

Caratteristiche
Peso lordo/ peso netto: 48/45 kg
Rumorosità 42 dB(A)
Nuovo display LCD multilingue in vetro nero con funzione pulizia (10'')
13 coperti
8 programmi
Sistema anti allagamento/sicurezza bambini
Opzione pastiglie "all-in-one"
Apertura automatica della porta
Cestelli con guide SoftSlide montate su cuscinetti a sfera
Partenza ritardata fino a 24 ore
Mezzo carico/Asciugatura+/Risciacquo+
Illuminazione interna led regolabile - FunctionLight
Possibilità di allaccio acqua calda (risparmio fino al 90 % di energia)
Consumo d'acqua: da 7 litri
Getto acqua su 3 livelli
Puro design (cerniera con movimento 3D)
EcoStandby

Esclusiva V-ZUG

Programma giornaliero breve 30 minuti (50°C)
Programma fonduta/raclette (65°C)
Optistart (avviamento ritardato intelligente)
Ecomanagement (controllo consumi)
V-ZUG home

Programmi
Eco (50°C)
Automatico (60°C)
Intensivo (65°C)
Bicchieri (45°C)
Igiene (70°C)
Prelavaggio

Dotazione
Cestello superiore totalmente estraibile e regolabile (2-4 cm):
3 ripiani, 4 portabicchieri ribaltabili, scomparto per bicchieri alti
Cestello inferiore: 1 cestello portaposate posizionabile a piacere,
4 rastrelliere abbassabili, zona MultiFlex completamente ribaltabile
per teglie di grandi dimensioni, SpineEasy per vasi, caraffe e bicchieri

Allacciamento elettrico
In dotazione cavo elettrico lunghezza 1,5 metri con spina schuko
Predisposizione presa collegamento schuko
Alimentazione monofase (220-240 V/50 Hz)
Assorbimento 2,2 kW/16 A

Dimensioni prodotti/vano incasso

Installazione sottopiano

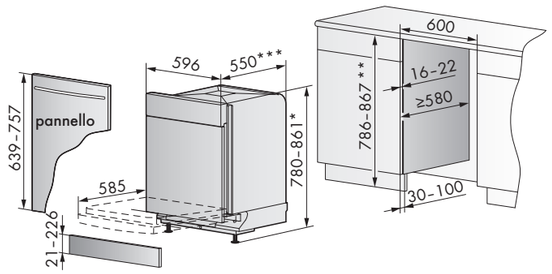

NOTE IMPORTANTI:

*max. 896 mm se viene utilizzata anche la seconda base di supporto grigia;
780 mm con base bianca e piedini abbassati (24 mm);
861 mm con base bianca e piedini alzati (81 mm).

**max. 902 mm se viene utilizzata anche la seconda base di supporto grigia;
Se non viene utilizzata alcuna base di supporto
l'altezza minima della lavastoviglie è di 756 mm

***572 mm con pannello spessore 22 mm.

LE MOLLE IN DOTAZIONE SUPPORTANO PANNELLI FINO A 7 KG
Per installare pannelli di peso o superiore vedi pag. 143

Installazione basi di supporto

Tutte le lavastoviglie V-ZUG, sono dotate di due basi di supporto che possono essere utilizzate sia insieme che separatamente in base all'altezza del vano incasso:

BASE BIANCA con regolazione piedini
BASE GRIGIA con altezza fissa

In base all'altezza richiesta la lavastoviglie può essere installata su entrambe le basi (altezza massima), sulla sola base bianca (altezza intermedia) oppure direttamente sul pavimento senza l'utilizzo delle basi (altezza minima). utilizzando la piastra di supporto W83583

Dimensioni prodotti/vano incasso

Installazione a colonna

Piastra di supporto per installazione a colonna

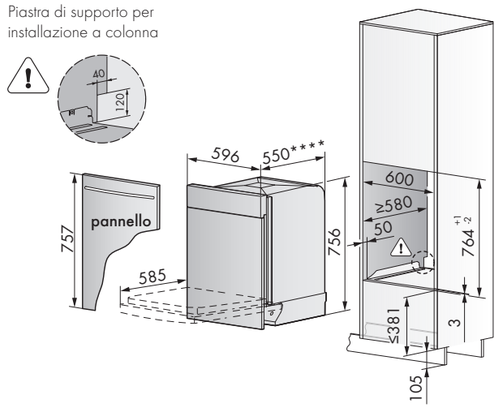

****572 mm con pannello spessore 22 mm

Disposizione del carico

Vista frontale

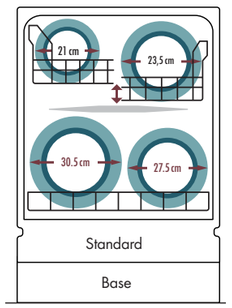

Kit molle rinforzate

Cestello Vario per mestoli e posate lunghe W83586

Accessori da ordinare separatamente:

Codice	Descrizione	Iva Esclusa	Iva Inclusa
W84603	Kit molle rinforzate*	€ 80,00	€ 97,60
W83583	Piastra supporto installazione a colonna senza basi**	€ 49,00	€ 59,78
1011228	Freno apertura porta***	€ 69,00	€ 84,18
1015132	Cestello bicchieri piccolo	€ 264,00	€ 322,08
1013007	Cestello bicchieri grande	€ 264,00	€ 322,08
W83586	Cestello vario per mestoli e posate lunghe	€ 81,00	€ 98,82

LE MOLLE IN DOTAZIONE SUPPORTANO PANNELLI FINO A 7 KG

I dati sopra riportati fanno riferimento ad un pannello dallo spessore di 22 mm.

*Da ordinare in caso di installazione di pannelli con peso compreso tra 7 e 10 kg.

Per installazioni a colonna non utilizzare le basi di supporto fornite ma ordinare l'apposita piastra di supporto; **per installazioni sottopiano altezza vano 829 mm, non utilizzare le basi di supporto fornite ma ordinare l'apposita piastra di supporto: la lavastoviglie installata senza basi non avrà la possibilità di regolazione dei piedini.

***Da ordinare in caso di installazione di pannelli spessi e soprattutto disuniformi (es. strutture a telaio o lastre di vetro applicate), per stabilizzare ulteriormente la porta in posizione.

Cestello bicchieri grande
Il cestello grande sostituisce totalmente il cestello inferiore

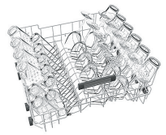

Cestello bicchieri grande
per lavare fino a:
11 calici da vino rosso:
Ø 8,5 x h. 27 e 23 cm
13 calici da vino bianco:
Ø 6,5 x h. 23 cm
12 calici da vino champagne:
Ø 5,5 x h. 23 cm

Cestello bicchieri grande e cestello superiore
per lavare fino a:
18 calici da vino bianco
21 calici da vino rosso
21 calici da champagne

Cestello bicchieri piccolo

Cestello bicchieri piccolo
per lavare fino a:
4 calici da vino rosso:
Ø 8,5 x h. 27 e 23 cm
5 calici da vino bianco:
Ø 6,5 x h. 23 cm
6 calici da vino champagne:
Ø 5,5 x h. 23 cm

Cestello bicchieri piccolo e cestello superiore
per lavare fino a:
13 calici da vino bianco
11 calici da vino rosso
15 calici da champagne