BORA Professional 2.0 Set All Black PKASFIAB

PKASFIAB Set All Black composto da: 2 x PKFI11AB + 1 PKASAB
Sistema di aspirazione con due piani cottura induzione full All Black

prezzo iva esclusa € 8.099,50
prezzo iva inclusa € 9.881,39

PKFI11AB Piano cottura induzione full All Black con due manopole All Black incluse
(vedi descrizione a pag. 50)

prezzo iva esclusa € 2.490,00
prezzo iva inclusa € 3.037,80

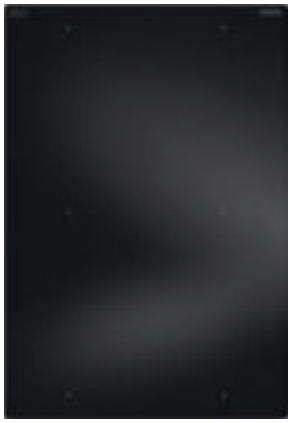

PKASAB Aspiratore All Black per piano cottura con motore integrato plug and play
con una manopola All Black inclusa (vedi descrizione a pag. 47)

prezzo iva esclusa € 3.370,00
prezzo iva inclusa € 4.111,40

BORA Professional 2.0 All Black tutte le combinazioni

PKASAB Aspiratore All Black per piano cottura
con motore integrato plug and play e manopola All Black inclusa

prezzo iva esclusa € 3.370,00
prezzo iva inclusa € 4.111,40

Caratteristiche
Dimensioni: 468 x 540 x 199 mm (LxPxA) -
Peso lordo: 12,5 kg - Rumorosità max 69 dBA
9 livelli di potenza + P (Power) - Possibilità di impostare l'accensione automatica
Classe di efficienza energetica: A+ - Potenza di aspirazione: max 689 m^3/h
Comandi frontali: manopola in acciaio inox All Black e display touch con configurazione menù
Visualizzazione livello di potenza sulla manopola
Funzione pausa - Sicurezza bambini - Coperchio flap elettrico
Utilizzabile con tutti i piani cottura e motori di aspirazione Bora Professional 2.0
Filtro grassi in acciaio inossidabile a 16 strati e contenitore raccogli grasso amovibile
Finitura in acciaio satinato - Modalità pulizia (per accedere ai 3 componenti)
Funzione spegnimento automatico ritardato (20') - Spegnimento di sicurezza automatico dopo 120' di utilizzo consecutivi - Compatibile con i tubi di evacuazione fumi Bora
Sensore corretta posizione filtro acciaio -Spia manutenzione filtro
Tipo di montaggio: a filo o in battuta
Per installazioni con canalizzazioni superiori ai 6 metri prevedere un motore aggiuntivo (pag. 59-61)
Nota bene: lo scarico dei fumi può essere posizionato solo a destra
Nota bene: per la versione con filtri assicurare un deflusso d'aria di min 500 cm^2 per ogni filtro (es. zoccolo forato o ribassato)

Dati per allacciamento
Alimentazione: 220-240 V/50-60 Hz
Assorbimento massimo: 0,7 kW
Cavo di allacciamento con spina schuko: 2 m

PB1BKAB Manopola + Ghiera All Black (ordinare 2 manopole per ogni piano cottura)

prezzo iva esclusa € 328,00
prezzo iva inclusa € 400,16

PIANO COTTURA A SCELTA Scegliere il piano o i piani cottura tra quelli elencati da pag. 50 a pag. 53

Dimensioni in mm

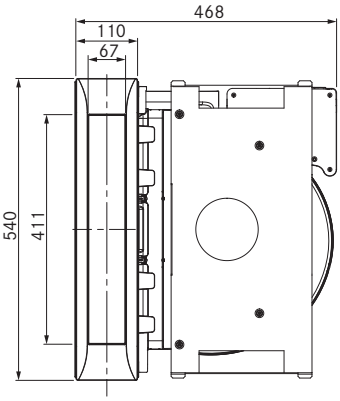

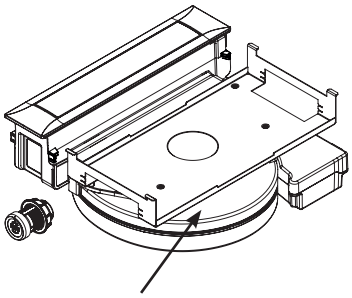

motore integrato

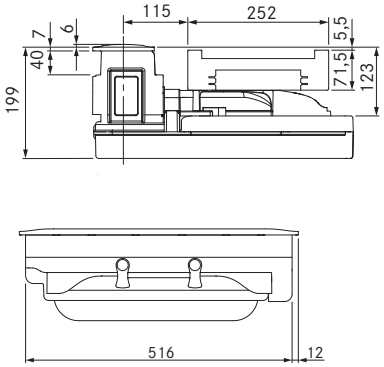

BORA Professional 2.0

PKFI11 Piano cottura induzione full

prezzo iva esclusa € 2.160,00
prezzo iva inclusa € 2.635,20

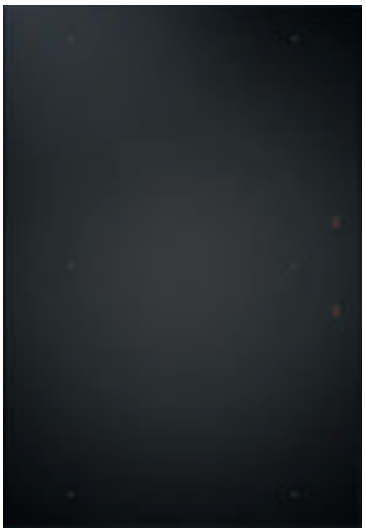

Caratteristiche
Dimensioni: 370 x 540 x 52 mm (LxPxA)
Peso lordo: 8,1 kg
Funzione Bridge - Funzione pausa - Funzione timer contaminuti
Funzione timer con spegnimento automatico
Comandi frontali: manopole in acciaio inox e display touch con configurazione menù
Visualizzazione livello di potenza sulle manopole e sul piano cottura
Indicatore di calore residuo
9 livelli di potenza + P (Power)
Tre livelli di mantenimento calore: 42°C (-) 74°C (=) 94°C (≡)
Riconoscimento della pentola (∅ minimo pentola: 12 cm)
Sicurezza bambini
Spegnimento di sicurezza automatico in base al livello di potenza impostato
Protezione surriscaldamento eccessivo
Tipo di montaggio: a filo o in battuta

Dati per allacciamento
Alimentazione: 220-240 V/50-60 Hz
Assorbimento massimo: 3,7 kW-16 A
Cavo di alimentazione senza spina: 1,5 m
Zona di cottura a induzione anteriore (230 x 230 mm):
2100 W - Funzione Power: 3700 W
Zona di cottura a induzione posteriore (230 x 230 mm):
2100 W - Funzione Power: 3700 W

Progettazione vano incasso BORA Professional 2.0

Installazione a filo

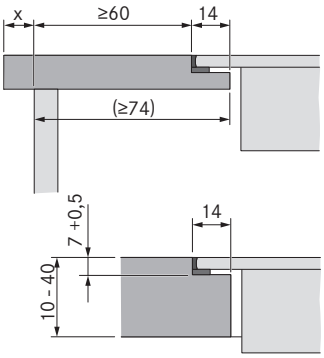

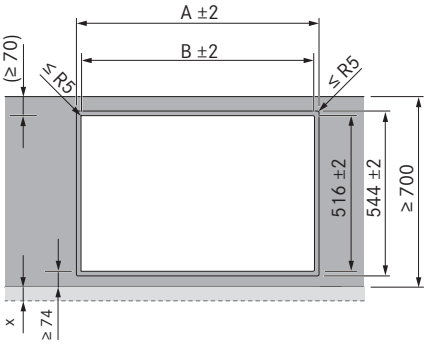

Installazione in battuta

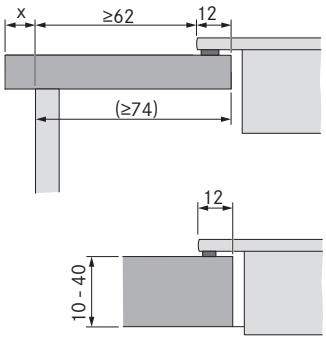

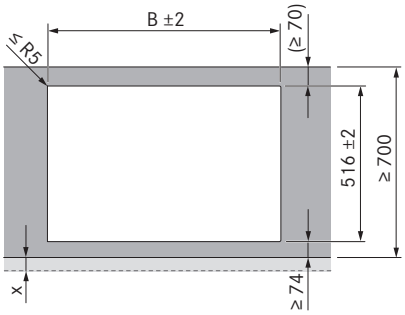

Piani cottura/ Aspiratore per piano cottura	A in mm	B in mm
1/0	374	346
1/1	485	457
2/1	856	828
3/2	1338	1310
4/2	1709	1681

Piani cottura/ Aspiratore per piano cottura	B in mm
1/0	346
1/1	457
2/1	828
3/2	1310
4/2	1681

Note importanti sulla progettazione:
Tutte le misure partono dal bordo anteriore dell'anta del mobile.
È previsto un 1 mm di spazio tra ogni elemento da incasso.
Tolleranza dimensioni intaglio +/- 2 mm.
Lungo tutto il perimetro degli apparecchi da incasso sono previsti 2 mm di distanza.
Tra piani cottura adiacenti va prevista una guida di montaggio codice PZMS1 BORA Pro (profilo di giunzione inox vedi pag. 65).
Osservare le avvertenze del produttore del piano di lavoro riguardo all'idoneità del piano di lavoro.
Sigillare gli intagli del piano di lavoro con materiali idonei contro l'umidità o eventualmente applicare un termoisolante (ad es. con piani Corian o HiMacs).

Progettazione fori manopole di comando BORA Professional 2.0

Manopola di comando

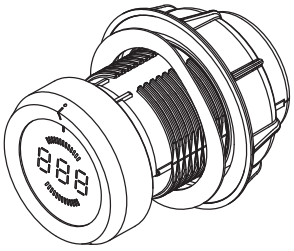

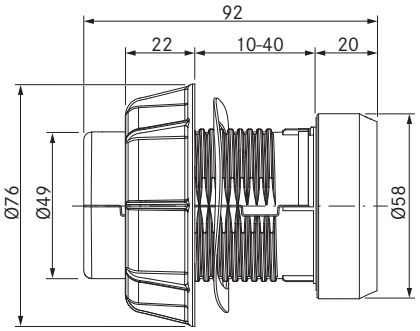

Foratura pannello
manopola di comando piani Pofessional 2.0

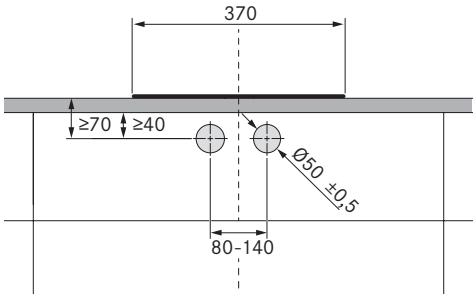

Foratura pannello
manopola di comando aspiratori PKA/PKAS

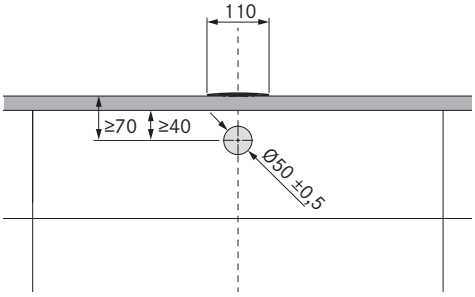

Esempio foratura pannello
2 piani cottura

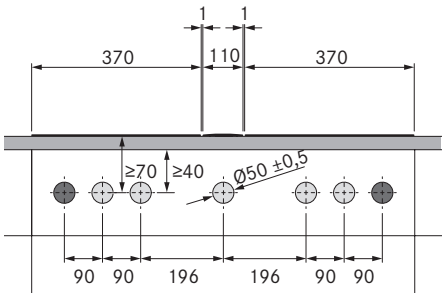

= forature manopola di comando

= forature prese

2° piano cottura
Forature pannello per il montaggio di 2 piani cottura,
1 aspiatore per piano cottura e 2 prese

Esempi foratura pannello
3 piani cottura

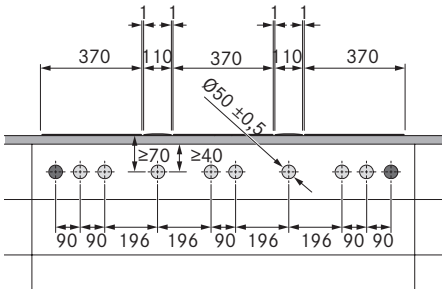

= forature manopola di comando

= forature prese

3° piano cottura
Forature pannello per il montaggio di 3 piani cottura,
2 aspiatori per piano cottura e 2 prese